Обозн.	Заказ	Комплект	Чертеж	Инв.
0109		РС	1555	

Фундамент Фм1(КТХ2000ТС)

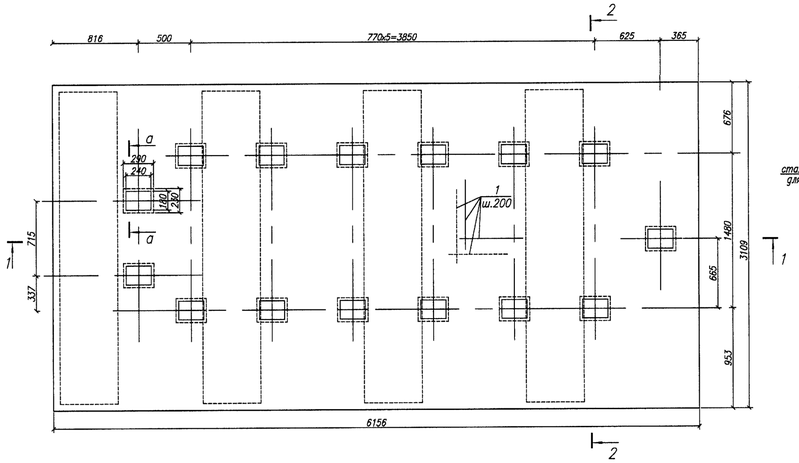

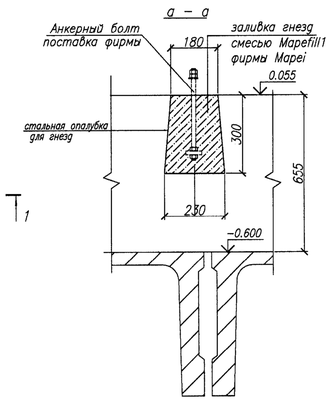

Спецификация

Поз.	Обозначение	Наименование	Изм.	Масса ед.,кг	Примечание
		Фундамент Фм1(КТХ2000ТС)			
1	ГОСТ 5781–82	Ф12АIII L=389пм		345.4	
2	ГОСТ 5781–82	Ф12АIII L=650мм	64	0.6	38.4
С1	Данный лист	Сетка С1	8	17.7	141.6
		Ф12АIII L=30пм фиксаторы		27	
		стальная опалубка для гнезд 15шт			
		–3 S=6м²		142	
		Бетон В25		12.3м³	
		Бетон В7.5(для Фм1 не над подвалом)		2.1м³	
		смесь Mapefill 10		0.2м³	
		Сетка С1	1	17.7	
3	ГОСТ 5781–82	Ф12АIII L=690мм	16	0.6	9.6
4	ГОСТ 5781–82	Ф12АIII L=3050мм	3	2.7	8.1

1. Общие данные см. чертеж 0109–РС–1552.
2. За относительную отметку 0.000 принят уровень существующего пола.
3. План фундамента разработан на основании паспорта станка
4. Соединение арматуры выполнять на сварке внахлест 8–10ø.
5. Защитный слой бетона для рабочей арматуры принят 30мм.
6. При проведении бетонных работ строго выполнять нормы и допуски СП 70.13330.2012 "Несущие и ограждающие конструкции".
7. Соединение стальных элементов выполнять на сварке электродами Э–42, катет шва равен наименьшей толщине свариваемых конструкций.
8. Поверхность фундамента окрасить:
   1слой– грунтовка разведенной эмалью ЭП 773, разводится растворителем 646
   2 слой – окраска эмалью ЭП 773, расход 200гр/м²
   3 слой – окраска эпоксидным лаком.

Изм.	Кол.уч	Лист	№док.	Подпись	Дата	0109–РС–1555			
						ООО "Нижегородские автокомпоненты"			
Разраб.		Смирнова			04.24	МСК 9. (БЛОК 02Б) Завод мостов и агрегатов	Стадия	Лист	Листов
Проверил		Чернышева					Р		
Н.контр.		Чернышева				Установка токарных обрабатывающих центров в осях С–У/39–42. Фундамент Фм1(КТХ2000ТС)	ООО "Технопарк" Проектное управление		

Формат А1

Согласовано:

Инв. N подл.	Подпись и дата	Взам. инв. N
291823		