Объект	Эдата	комплект	Чертеж	Инв.N
1625-1		РС	5	

Схема расположения элементов эвакуационной лестницы Лэ1 .

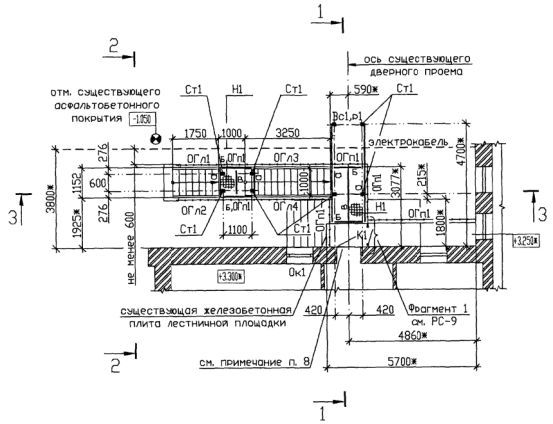

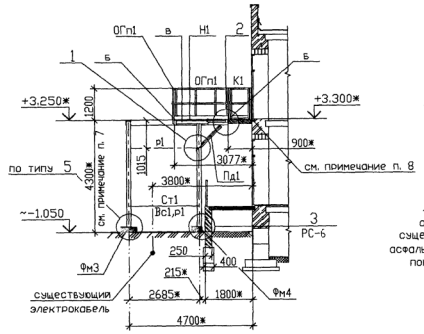

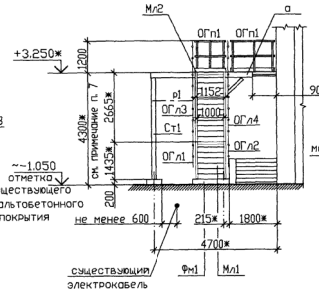

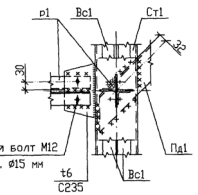

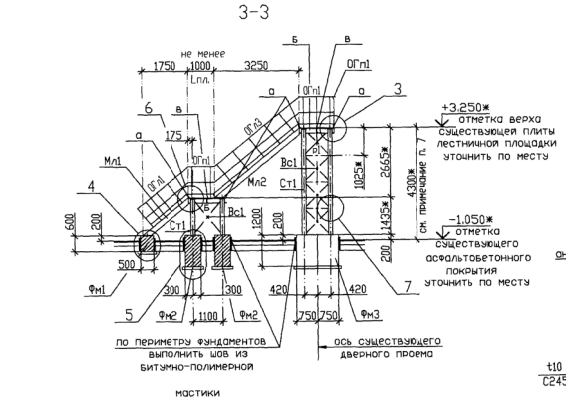

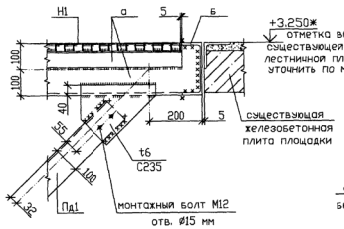

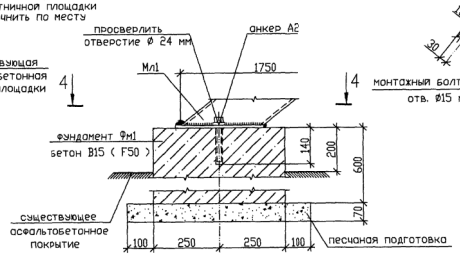

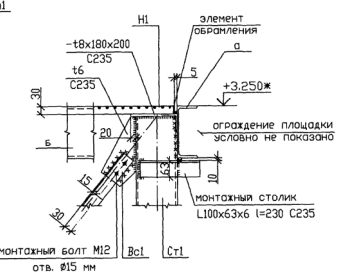

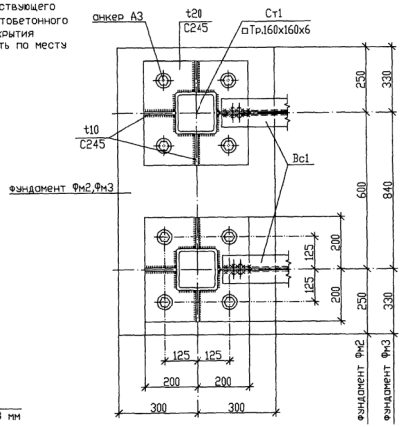

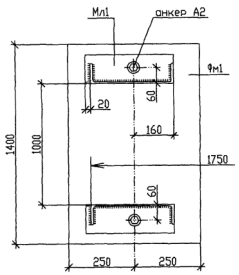

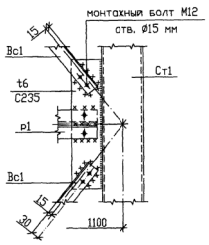

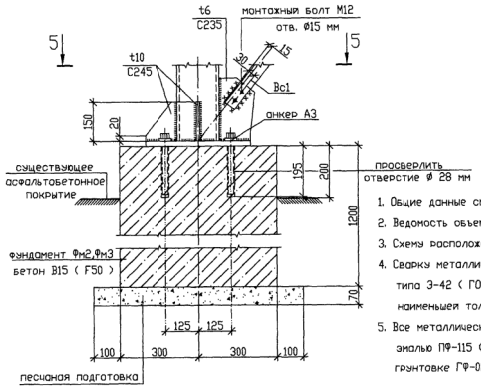

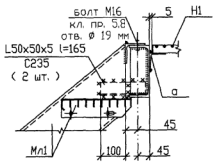

1. Общие данные см. РС-1 .
2. Ведомость объемов работ см. РС-10 .
3. Схему расположения эвакуационной лестницы Лэ1 см. РС-2 .
4. Сварку металлических конструкций производить электродами типа Э-42 (ГОСТ 9467-75) . Высоту швов принять по наименьшей толщине свариваемых элементов .
5. Все металлические конструкции окрасить пентафталевой эмалью ПФ-115 (ГОСТ 6465-76) за два раза по грунтовке ГФ-021 (ГОСТ 25129-2020) в два слоя .
6. Для крепления сварного решетчатого настила к несущим конструкция использовать ' Стандартное крепление ' , для соединения настилов друг с другом - ' Дворяной зажим ' .
7. Лестница Лэ1 разработана на стадии КМ . При разработке чертежей на стадии КМД уточнить по месту размеры отдельных элементов . Изготовление элементов лестницы производить только после обмера и определения фактических размеров и отметок существующих конструкций .
8. Согласно п. 4.3.5 на путях эвакуации максимальная высота порога в дверном проеме 50 мм .
9. Сертификат соответствия для окна должна предоставить фирма-изготовитель (подрядчик) после замера существующего проема Подрядчик обязан выполнять работы из сертифицированных материалов .
10. Установка противопожарных окон оформляется актом и сдается заказчику с согласованием инспекции ОПО-2 .

Ведомость элементов

Марка	Сечение: эскиз	поз.	состав	Усилие для прикрепления: A тс	N тс	M тс*м	Наименование или марка металла	Примечание
Ст1			⌀Тр.160х160х6				С245	
а		1	[20П				С245	
		2	L63х63х5				С235	
б			[20П				С245	
в			[16П				С245	
Пд1			L100х63х6				С235	
Вс1	2 шаг 300	1	L50х50х5				С235	
		2	-t6х60х90				С235	
р1	2 шаг 300	1	L50х50х5				С235	
		2	-t6х60х140				С235	в шах. порядке
Н1	Сварной решетчатый настил SP/S4 34х38/30х2 оцинкованный		ЗАО ' Стальпром '					3.9 м² (21 кг/м²) см. прим. п. 6
К1	Калитка К1		1625-1-РС-9					1 шт.
Мл1	Лестничный марш МЛ1		1625-1-РС-8					1 шт.
Мл2	Лестничный марш МЛ2							1 шт.
ОГп1	Ограждение площадки ОГп1							12.3 п.м.
ОГл1	Ограждение лестничного марша ОГл1		1625-1-РС-9					1 шт.
ОГл2	Ограждение лестничного марша ОГл2		зеркально ОГл1 1625-1-РС-9					1 шт.
ОГл3	Ограждение лестничного марша ОГл3		1625-1-РС-9					1 шт.
ОГл4	Ограждение лестничного марша ОГл4		зеркально ОГл3 1625-1-РС-9					1 шт.
А2	Стальной распорный втулочный анкер ЕНА-2 24/10х125 (М16)		Каталог строительного крепежа Компания ' elementa '					2 шт.
А3	Стальной распорный втулочный анкер ЕНА-2 28/30х180 (М20)							32 шт.
Фм1	Фундамент Фм1		см. данный чертеж					1 шт.
Фм2	Фундамент Фм2							2 шт.
Фм3	Фундамент Фм3							1 шт.
Фм4	Фундамент Фм4		1625-1-РС-6					1 шт.
Ок1	Окно двустворчатое противопожарное EIW30 с открывающимися створками в виде самозакрывающихся дверей при пожаре сертифицированное (существующий строительный проем ~910х1700 - уточнить по месту)		Розничная сеть (см. примечание п. 9,10 1625-1-РС-5)					1 шт.

Спецификация монолитных бетонных фундаментов эвакуационной лестницы Лэ1

Поз.	Обозначение	Наименование	Кол.	Масса ед.,кг.	Примечание
Фм1		Фундамент Фм1			
		Материалы			
		Бетон В15 (F50)			0.42 м³
Фм2		Фундамент Фм2			
		Материалы			
		Бетон В15 (F50)			0.80 м³
Фм3		Фундамент Фм3			
		Материалы			
		Бетон В15 (F50)			1.08 м³

Внимание прорабу !

Отметки высот и размеры существующих конструкций уточнить по месту .

Изм.	Кол.уч.	Лист	Nдок.	Подп.	Дата	1625-1-РС-5		
						ПАО ' ГАЗ ' г. Нижний Новгород		
Инженер		Рыжова				Политбюрцов 15 . Внешкольное спортивное учреждение , арендуемое х/к ' Торпедо '	Стадия	Лист	Листов
Проверил		Чернышева					Р		
Нач. отд.		Чернышева				Пожарные и эвакуационные лестницы . Схема расположения элементов эвакуационной лестницы Лэ1 .	Проектное управление ООО 'Технопарк'	

Согласовано

Взам. инв. N

Подп. и дата

Инв. N подл. 09/110