Объект	Зона	Комплект	Чертеж	Инв.N
1625-1		РС	9	

Ограждение лестничных маршей ОГл1 , ОГл5 , ОГл9

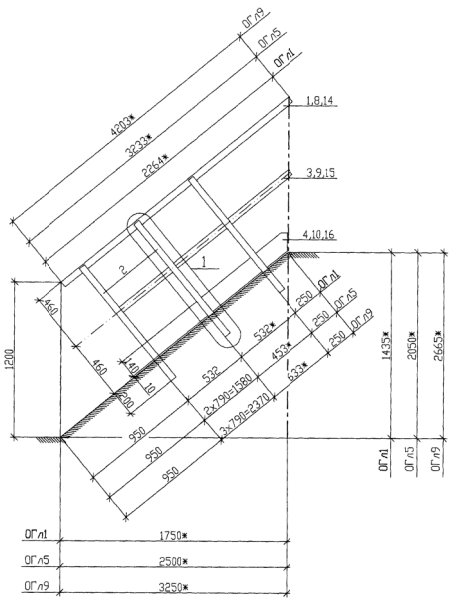

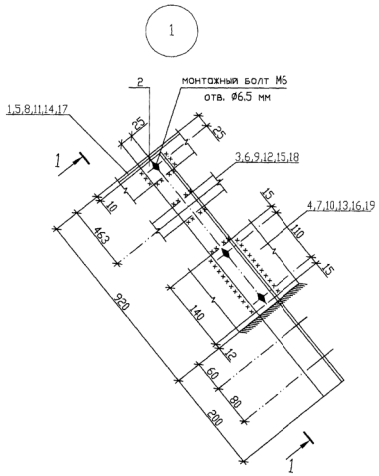

1-1

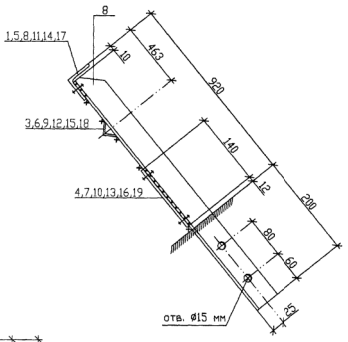

Ограждение лестничных маршей ОГл3 , ОГл7 , ОГл11 .

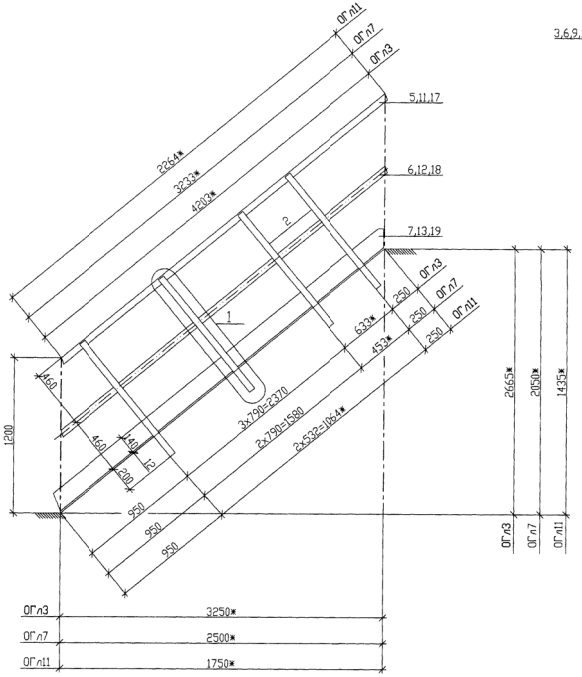

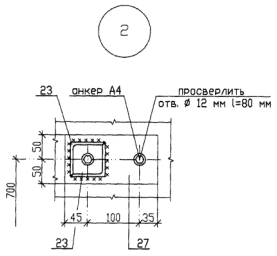

Фрагмент 1

1625-1-РС-5

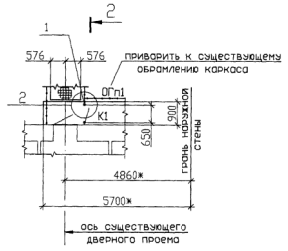

2-2

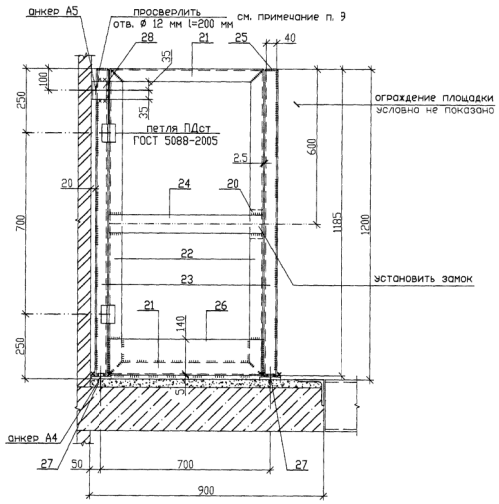

1. Общие данные см. РС-1 .
2. Ведомость объемов работ см. РС-10 .
3. Сварку металлических конструкций производить электродами типа Э-42 (ГОСТ 9467-75). Высоту швов принять по наименьшей толщине свариваемых элементов .
4. Металлические изделия окрасить пентафталевой эмалью ПФ-115 (ГОСТ 6465-76) за два раз по грунтовке ГФ-021 (ГОСТ 25129-2020) в два слоя .
5. До начала изготовления металлических изделий выполнить обмеры существующих конструкций : уточнить отметки асфальтобетонного покрытия и железобетонной плиты .
6. Элементы лестниц разработаны на стадии КМ . При разработке чертежей на стадии КМД уточнить по месту размеры отдельных элементов .
   Изготовление элементов лестниц производить только после обмера и определения фактических размеров и отметок существующих конструкций .

Спецификация металлических изделий

Поз.	Обозначение	Наименование	Кол.	Масса ед.,кг.	Примечание
		Ограждение лестничного марша Огл1		29.61	
1		L50x50x5 C235 l=1110	3	4.21	см. примечание п. 5,6
2		l=2264*	1	8.54	
3		L25x25x3 C235 l=1694*	1	1.91	
4		-4x140 C235 l=1484*	1	6.53	
		Ограждение лест-ничного марша Огл3		60.60	
2		L50x50x5 C235 l=1110	5	4.21	см. примечание п. 5,6
5		l=4203*	1	15.85	
6		L25x25x3 C235 l=4203*	1	4.71	
7		-4x140 C235 l=4318*	1	18.99	
		Ограждение лестничного марша Огл5		42.83	
2		L50x50x5 C235 l=1110	4	4.21	см. примечание п. 5,6
8		l=3233*	1	12.20	
9		L25x25x3 C235 l=2665*	1	2.99	
10		-4x140 C235 l=2455*	1	10.80	
		Ограждение лестничного марша Огл7		42.83	
2		L50x50x5 C235 l=1110	4	4.21	см. примечание п. 5,6
11		l=3233*	1	12.20	
12		L25x25x3 C235 l=3233*	1	3.63	
13		-4x140 C235 l=3348*	1	14.73	
		Ограждение лестничного марша Огл9		56.03	
2		L50x50x5 C235 l=1110	5	4.21	см. примечание п. 5,6
14		l=4203*	1	15.85	
15		L25x25x3 C235 l=3635*	1	4.08	
16		-4x140 C235 l=3423*	1	15.05	
		Ограждение лестничного марша Огл11		34.17	
2		L50x50x5 C235 l=1110	3	4.21	см. примечание п. 5,6
17		l=2264*	1	8.54	
18		L25x25x3 C235 l=2264*	1	2.54	
19		-4x140 C235 l=2379*	1	10.46	
		Калитка К1		45.38	
20		L50x50x5 C235 l=300	1	1.14	
21		l=635	2	2.40	
22		l=1185	2	4.47	
23		L63x63x5 C235 l=1186	4	5.71	
24		L25x25x3 C235 l=635	1	0.72	
25		-4x60 C235 l=60	2	0.12	
26		-4x140 C235 l=635	1	2.80	
27		-10x100 C245 l=180	2	1.42	
28		L100x63x6 C235 l=70	2	0.53	
	ГОСТ 5088-2005	петля ПДст	2		
	торговая сеть	замок врезной	1		
A4	Каталог строительного крепежа Компания ' elementa '	Химический клеевой анкер EA'-410WC шпилька FTR 10x130			4 шт.
A5		шпилька резьбовая кл.пр.5.8 l=220*			2 шт.

Внимание прорабу !

Отметки высот и размеры существующих конструкций уточнить по месту .
Размеры отмеченные * уточнить по месту .

						1625-1-РС-9	
						ПАО ' ГАЗ ' г. Нижний Новгород	
Изм.	Кол.уч.	Лист	№док.	Подп.	Дата	Политворцов 15 .	Стадия / Лист / Листов
Инженер		Рыкова				Внешкольное спортивное учреждение , арендуемое х/к ' Торпедо '	Р
Проверил		Черньцева				Пожарные и эвакуационные лестницы . Металлические изделия эвакуационных лестниц : ОГл1..ОГл11 .	Проектное управление ООО "Технопарк"
Нач. отд.		Черньцева					

Согласовано

Инв. N подл. 8911119 | Подп. и дата | Взам. инв. N