Объект	Зона	Комплект	Чертеж	Лист
1625-1		РС	3	

Схема расположения элементов пожарной лестницы Лп1 .

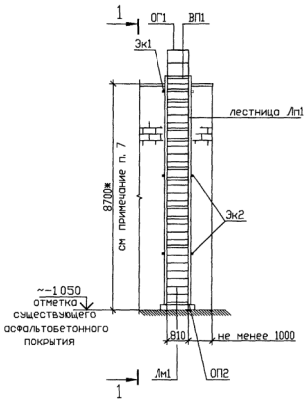

1-1

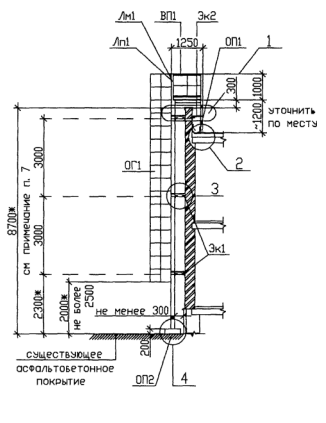

1

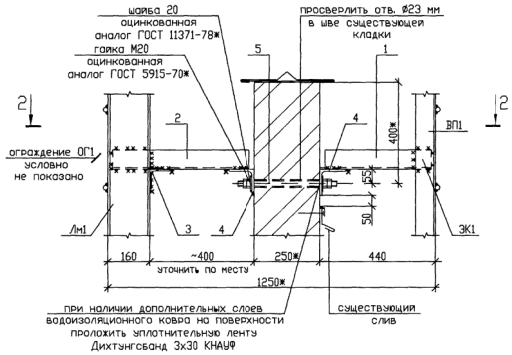

2

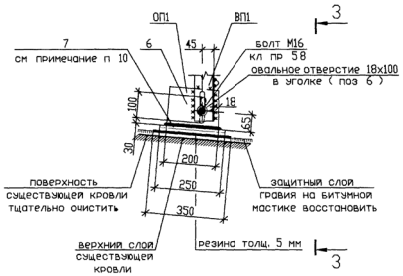

3

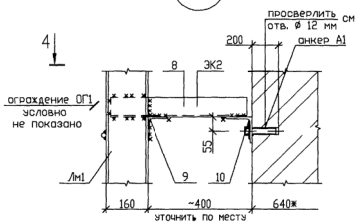

5-5

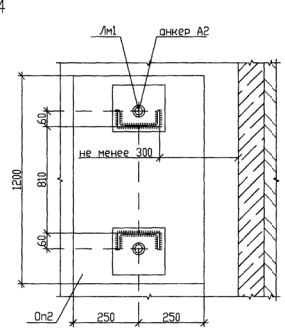

2-2

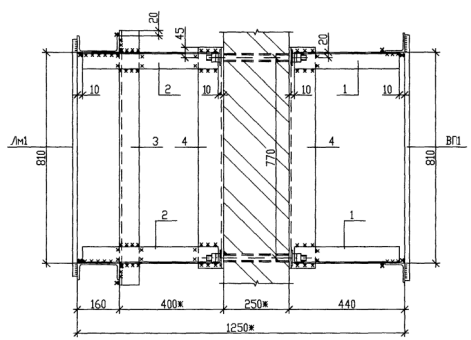

3-3

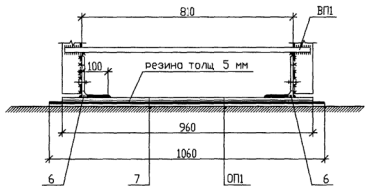

4-4

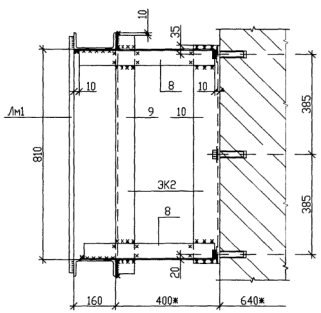

4

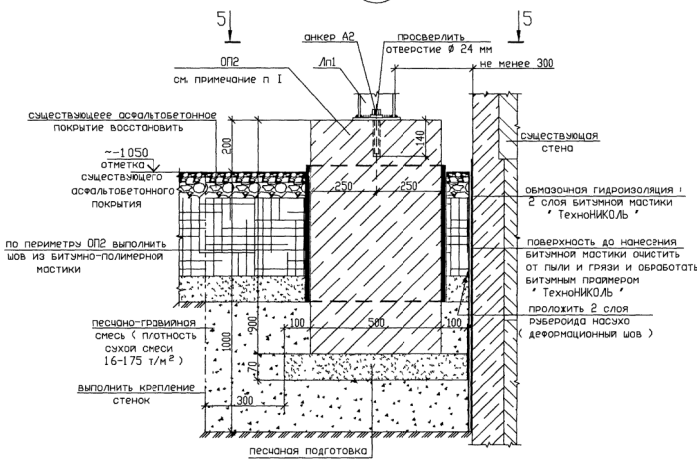

Спецификация знаков пожарной безопасности (см примечание п. 5)

Марка поз.	Обозначение	Наименование	Кол.	Масса ед, кг	Приме-чание
F03	ГОСТ 12 4 026-2015	Знак пожарной безопасности "Пожарная лестница", размер знака 300х300 (мм)	2		

Крепление знаков осуществить при контроле пожарной инспекции .

Спецификация к схеме расположения

Поз.	Обозначение	Наименование	Кол.	Масса ед.,кг.	Примечание
		Лестница Лп1	1		
		Сборочные единицы			
Лп1	1625-1-РС-4	Вертикальный марш Лм1	1	353 60	
ВП1		Верхний оголовок ВП1	1	126.16	
ОГ1		Ограждение ОГ1	1	98 93	
ОП1	см. данный лист	Опора ОП1	1	21.19	узел 2
ЭК1	см данный лист	Элемент крепления ЭК1	1	38.60	узел 1
ЭК2	см данный лист	Элемент крепления ЭК2	2	22 86	узел 3

Спецификация металлических изделий

Поз.	Обозначение	Наименование	Кол.	Масса ед.,кг	Примечание
		Узел 1 (ЭК1)		38.60	
1		L75х75х6 С235 l=420	2	2 90	
2		l=540	2	3 73	
3		l=980	1	6.76	
4		L100х100х7 С245 l=860	2	9.29	
5	Каталог строительного крепежа Компания « elementa »	Шпилька ESR 20х1000 оцинкованная	1		
		Узел 2 (ОП1)		21 19	
6		L160х100х10 С245 l=200	2	4.94	
7		-6х250 С235 l=960	1	11.31	см. прим. п 10
		Узел 3 (ЭК2)		22 86	
8		L75х75х6 С235 l=540	2	3.73	
9		l=918	1	6.33	
10		L100х100х7 С245 l=840	1	9 07	
А1	Каталог строительного крепежа Компания « elementa »	Химический клеевой анкер EAF-410WC шпилька резьбовая кл пр.5.8 l=220*	3		
		Узел 4 (ОП2)			
		Бетон В15 (F50)			0,54 м³
А2	Каталог строительного крепежа Компания « elementa »	Стальной распорный втулочный анкер EHA-2 24/10х125 (М16)	2		

Внимание прорабу !

Отметки высот и размеры существующих конструкций уточнить по месту .

Отметки и размеры со * уточнить по месту

I До начала производства земляных работ вызвать на место представителей владельцев коммуникаций попадающих в зону строительства для уточнения местоположения сетей , а также для получения указаний о необходимых мерах предосторожности при производстве работ .

1 Общие данные см РС-1

2 Ведомость объемов работ см РС-10

3 Схему расположения пожарных лестниц см. РС-2

4 Пожарная металлическая лестница должна соответствовать общим техническим требованиям и проверена испытаниями согласно требованиям СНиП 21-01-97* « Пожарная безопасность здания и сооружения », ГОСТ Р 53254-2009 « Техника пожарная. Лестницы пожарные наружные стационарные Ограждения кровли . Общие технические требования Методы испытаний » .

5. Окраску металлических конструкций выполнять в строгом соответствии с требованиями СП 71133302017 « Изоляционные и отделочные покрытия » (п. 7.5. Производство малярных работ) При многослойных покрытиях акты освидетельствования скрытых работ должны быть оформлены по устройству каждого из нижних слоев (акт составлять на каждый слой) - см. требования п 4.6 и приложение Б

6. Металлические изделия окрасить пентафталевой эмалью ПФ-115 (ГОСТ 6465-76) за два раза по грунтовке ГФ-021 (ГОСТ 25129-2020) в два слоя

7. Пожарная лестница разработана на стадии КМ При разработке чертежей на стадии КМД уточнить по месту размеры отдельных элементов Изготовление элементов лестницы Л1 производить только после обмера существующих конструкций и определения фактических отметок существующих конструкций

8. В месте расположения пожарной лестницы должен быть установлен знак пожарной безопасности " Пожарная лестница " (см. ГОСТ Р 12 4 026-2015 , приложение К , таблица К1 , код F03)
Размеры знаков 300х300 мм (см п 6.3.4 таблицы 3 ГОСТ 12 4 026-2015)

9. Перед приемкой в эксплуатацию - лестница , переходная площадка и ограждения должны быть проверены испытаниями согласно п 6 ГОСТ Р 54254-2009 На лестнице должна быть закреплена табличка (бирка) с указанием информации о результатах испытания .
Форма таблички (бирки) и способ нанесения информации определяется организацией , проводящей испытания

10. Углы опорных пластин (ОП1) закруглить

11. Расстояние от выступов существующей стены до несущих элементов пожарной лестницы Л1 должно быть не менее 300 мм

12. Сверление отверстий для установки анкеров можно выполнять только в теле самого кирпича Не допускается сверление отверстий в швах кладки

Изм.	Кол.уч.	Лист	№док.	Подп.	Дата
Инженер		Рыжова			
Проверил		Черныцева			
Нач. отд.		Черныцева			

1625-1-РС-3

ПАО « ГАЗ » г Нижний Новгород

Политбойцов 15

Внешкольное спортивное учреждение , арендуемое х/к « Торпедо »

Пожарные и эвакуационные лестницы
Схема расположения элементов пожарной лестницы Лп1

Стадия	Лист	Листов
Р		

Проектное управление ООО "Технопарк"

Согласовано

Инв. N подл. 29/1102 | Подп. и дата | Взам. инв. N