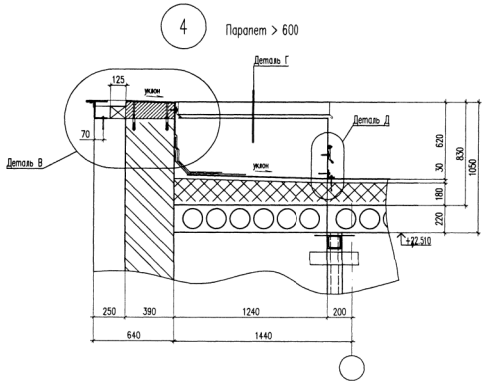

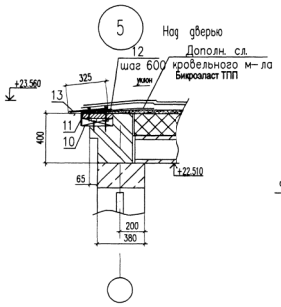

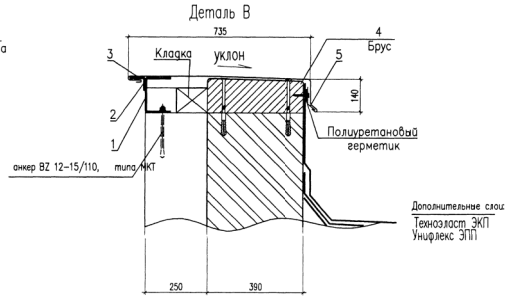

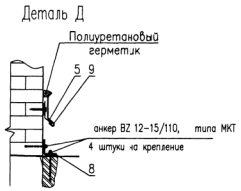

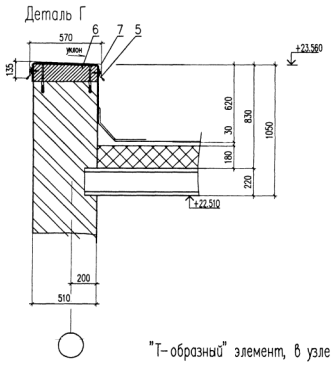

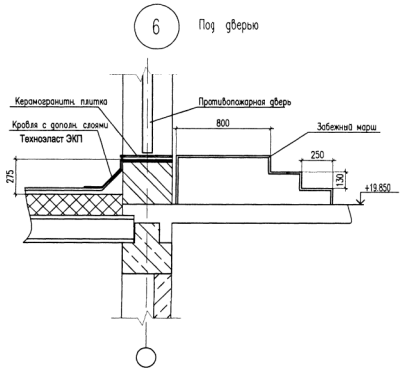

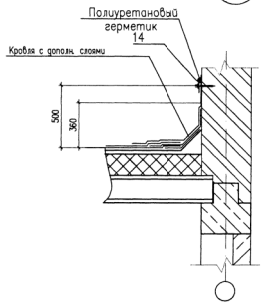

"Т-образный" элемент, в узле 5.
полоса 60х4

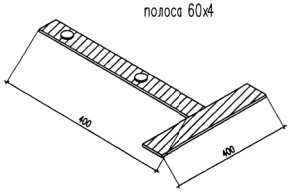

Костыль 60х4 общей длиной 130

1. Общие данные см. РС - 341.
2. Узлы замаркированы на чертеже РС -342.
3. Металлические элементы разработаны на стадии КМ.
4. Детальные чертежи (эскизы) элементов креплений:
   костыли, скобы и "т-образные" элементы, а также их крепления разрабатывает строительная организация и согласовывает с заказчиком (ПСТ).
5. Опорные элементы; костыли, скобы и крепежные элементы окрасить за 2 раза эмалью ПФ-133 по 2-м слоям грунта ГФ-021.
   В качестве фартуков и сливов применить оцинкованную кровельную сталь со стандартным полиэфирным покрытием SP - толщиной 25 мкм (цвет согласовать с ПСТ).
6. Слив крепить к "т-образному" элементу и к антисептированной доске, шаг креплений 600.
   Брус поз.11 крепить к кладке (шаг креплений 600).

Спецификация элементов на одну лестницу (по узлам данного листа)

Марка Поз.	Обозначение	Наименование	Ед. изм.	Кол-во	Примечание
		Кладка от отм. 22,510 до 23,560.	м³	6,2	
		Парапет, узел 4, детали В и Г:			
1		140х80х5 С245 ГОСТ 8278-83 l=6600	кг	73	
2		Гн. уг. 60х50х4 С245 l=6600	кг	21	
3		Фартук из оцинк. кров. ст.=0,7 мм 7,2 м2	кг	40	
4		Деревянный антисептированный брус			
		400х120 длиной 6,6 м	м³	0,32	
5		Костыль 60х4 дл 130 шаг 600	кг	0,25	шт 20
6		Деревянный антисептированный брус			
		510х140 длиной 1,24 м	м³	0,09	шт 2
7		Фартук из оцинк. кров. ст.=0,7 мм 1,2 м2	кг	7	шт 2
		анкер BZ 12-15/110, типа МКТ			шт 4
		Деталь Д:			
8		Гн. уг. 60х50х4 С245 l=380	кг	1,2	шт 2
5		Костыль 60х4 дл 130	кг	0,25	шт 4
9		Фартук из оцинк. кров. ст.=0,7 мм 0,15 м2	кг	0,8	шт 2
		Узел 5:			
10		Антисептированный брусок 60х250х6000	м³	0,04	шт 2
11		Антисептированная доска 50х250х6000	м³	0,075	шт 2
12		"Т"-образный крепежный элемент			шт 44
		60х4, длиной 0,8 м, сталь С245, вес 1,5 кг			
13		Слив из оцинк. кров. ст.=0,7 мм 2,5 м2	кг	14	шт 2
		См. прим. 6			
		Узел 7:			
14		Алюминиевая краевая рейка	м	11	на одну л-цу
		с креплениями саморезами, шаг 200			
		Герметик Mapeflex AC4	мл	1650	
		(картридж 310 мл, 150 мл на 1 м)			

[1] Расход на единицу

Изм.	Кол.уч.	Лист	Ндок.	Подп.	Дата	0118 - РС - 344			
						ООО "Автозавод "ГАЗ"			
Разработал		Старинков				Корпус "ЧАЙКА". АБК. Лестничная клетка	Стадия	Лист	Листов
							Р		
Нормоконтр.		Старинков				Ремонт и усиление. Узлы 4...7.	Проектное управление ПАО "ГАЗ"		

Формат А3х3=420х891

Согласовано

Инв. N подл. | Подпись и дата | Взам. инв. N