Объект	Заказ	Комплект	Чертеж	Инв.N
0300		ВК	20	

План на отм 0.000 с сетями водопровода

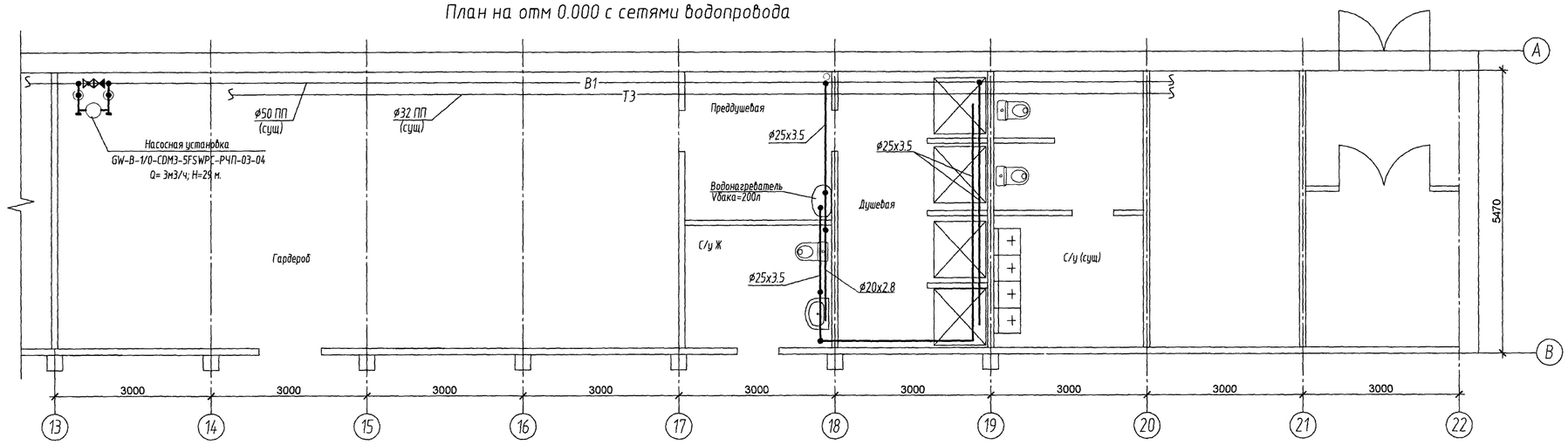

Условные обозначения

- Проектируемые сети
- Существующие сети
- B1 — Водопровод хоз.-питьевой противопожарный
- T3 — Водопровод горячей воды
- K1 — Канализация бытовая
- Трубопровод в полу
- умывальник
- трап
- унитаз
- кран шаровой
- смеситель

План на отм 0.000 с сетями канализации

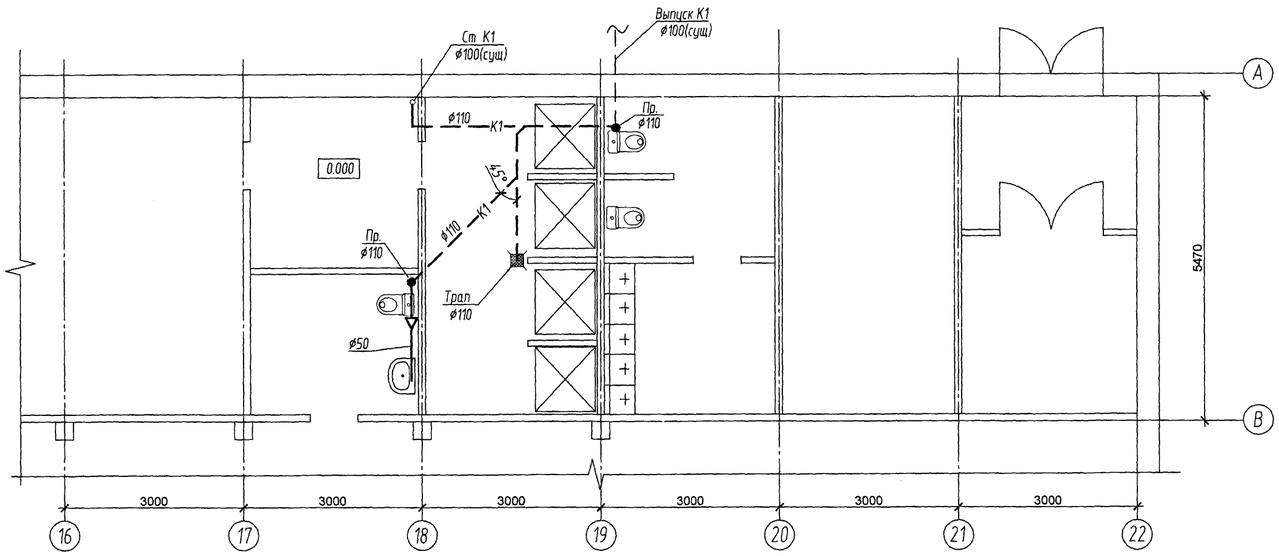

K1

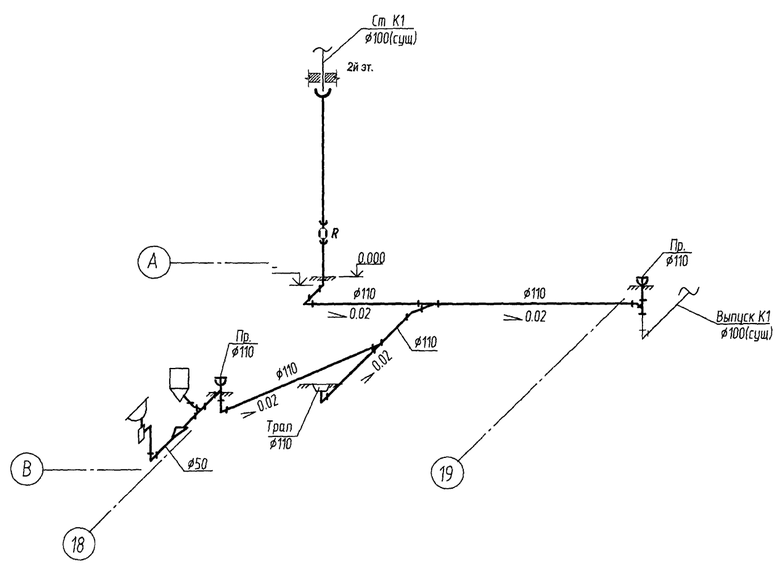

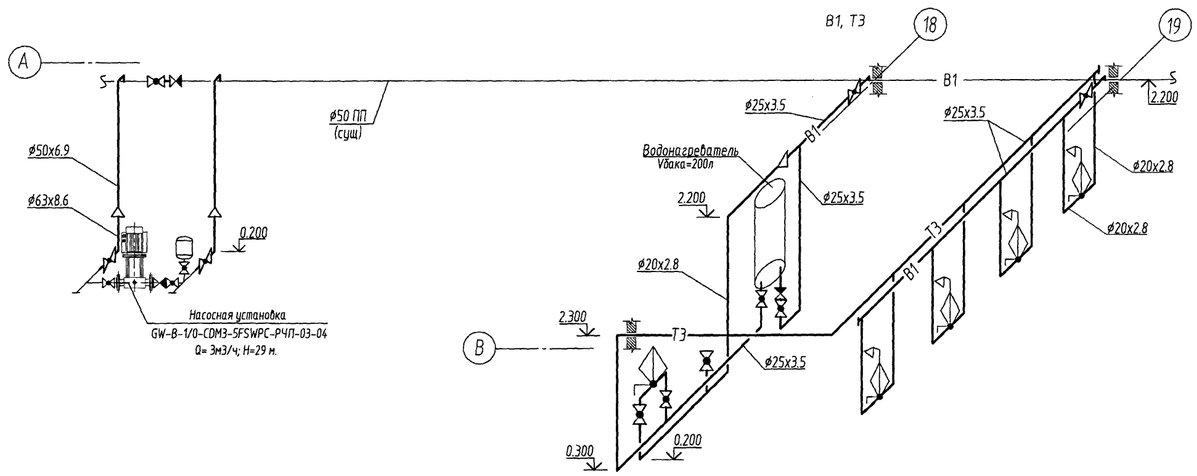

Изм.	Кол.уч.	Лист	N док.	Подп.	Дата	0300-ВК-20			
						АО "ГК "Современные транспортные технологии"			
Вед. инж.		Кузьмичева				БМЗ. Ремонт бытовых помещений. Водоснабжение и канализация.	Стадия	Лист	Листов
Гл. спец.		Яшнова			1.03.24		Р	2	2
Н. контр.		Яшнова			1.03.24	Планы на отм. 0.000 с сетями водопровода и канализации. Схемы систем B1, T3, K1.	ООО "Технопарк" Проектное управление		

Согласовано

Взам. инв. N

Подп. и дата

Инв. N подл. 291531