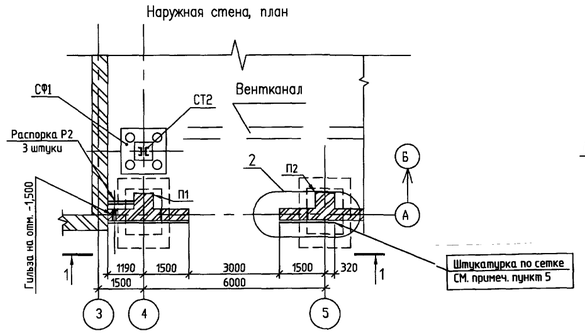

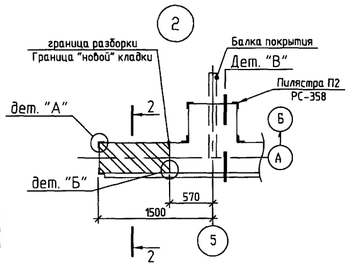

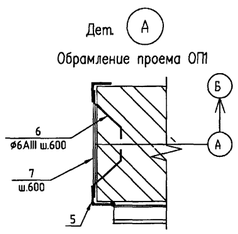

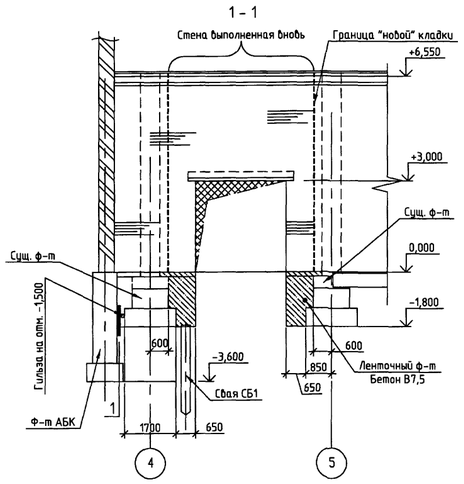

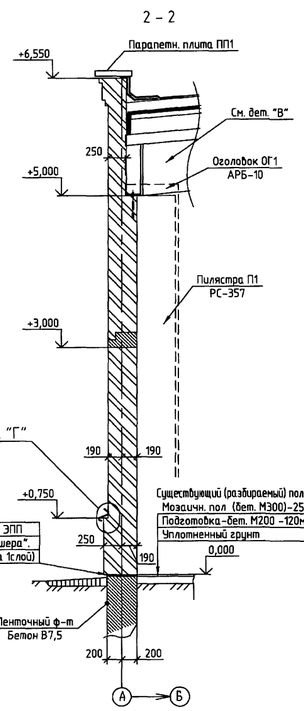

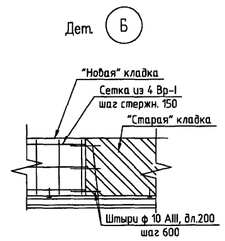

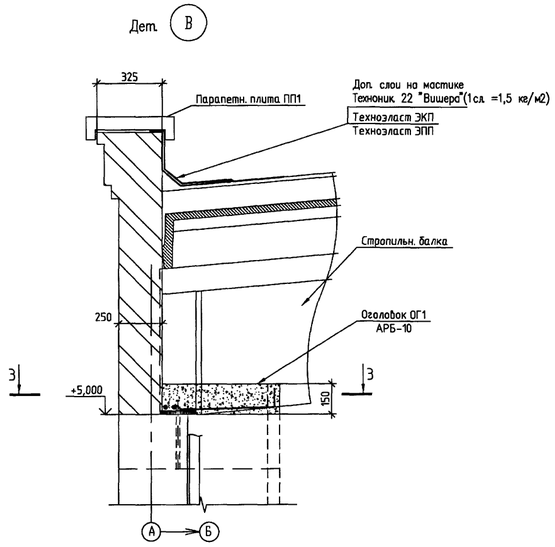

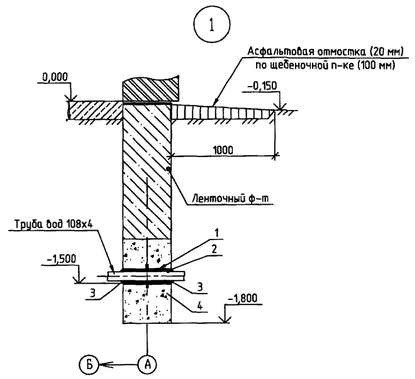

Элементы узла прохода вод. трубы:

См. узел "1" 5,905-26,08,1-1

1. Сальник С-2 по 5.905-26.08.1-8.00СБ на базе тр. Ø 159х4 дл.400.(15 кг).
2. Набивка-асбестовый шнур.
3. Герметизация - мастика Технониколь N71, 1 картридж - 310 мл
4. Цементно-песчаный р-р М100 на расширяющемся цементе. (0,2 м3)

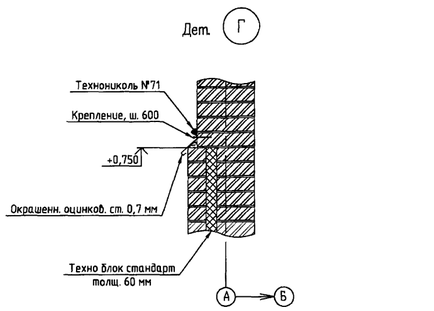

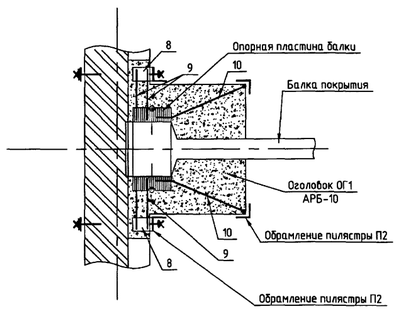

Спецификация металлических элементов и изделий

Марка эл-та	N дет.	Сечение	Длина или размер	Кол-во	Масса в кг: одной дет	Масса в кг: всех дет
Обрамление ОБ1	5	∟ 63х5	3200	4	15,5	62
	6	● Ø10 АIII	250	20	0,06	1,2
	7	_ 200х6	350	10	3,3	33
						96,2
Оголовок ОГ1	8	∟ 100х7	80	2	1	2
	9	● Ø10 АIII	270	4	0,17	0,7
	10	● Ø10 АIII	600	2	0,35	0,7
		Бетон на смеси АРБ-10		0,1 м3		

Спецификация элементов

Марка поз.	Обозначение	Наименование	Кол.		Примечание
		Фундаменты:			
—	См.1-1, данный лист, РС-355	Ленточн. ф-т 0,4х0,9х1,8	2	0,65	м3
		бетон класса пр-ти В7,5			
		Гидроизоляция : 2 сл. техноэласт ЭПП на мастике		2 м2	
СБ1	0328-РС-353	Свая СБ1	1		
—	См. узел 1, 0328-РС-355	Проход трубы через ф-т	1		Узел 1
		"Новая" кладка:			
—	См.1-1, данный лист, РС-355	Кирпичная кладка стены:	9	м3	
—		Штыри ф 10 АIII, дл.200	шт/кг	44/6	Дет. "Б"
—		Сетка из 4 Вр-I	кг	12	
—		Техно блок стандарт	0,3	м3	
ПБ1	1.038.1-1 выпуск 12	Перемычка 5ПГ35-17	1		
ОП1		Обрамление проема ОП1	1		Дет. "А"
ОП1		Оголовок пилястры ОП1	2		
		Элементы кровли :			Дет. "В"
ПП1	1.238.1-1	Плита парапетная АП13.6	5		
—		Слой ЭПП на мастике Технон. 22	10		
—		Слой ЭКП на мастике Технон. 22	10		
		Наружные элементы :			Узел 1 Дет. "Г" 2-2
—		Асфальт. отмостка (20мм) по щебеночной подготовке (100мм)	5 м2		
		Фартук=окр. оцинков. ст. 0,7 мм Шов=мастика Технониколь 71	1,5 м2 5 м.п.		
—		Штукатурка нар. пов-ти кладки сост. Mapegrout T40 по оцинков. сетке 50х2 , толщ. слоя -40 мм	41 м2		
		Расход Mapegrout T40		1,64 м3 3050 кг	
		Крепление сетки анкерами EX 10х50 шаг 600:	130 шт		

1. Общие данные см. черт. РС-351.
2. Расположение стоек СТ в плане см. на РС-352.
3. Поврежденную кладку разобрать.

   "Новую" кладку выполнить из силикатного кирпича М150 (лицевого) F100 (морозостойкость) на цементно-песчаном растворе М100 F100.

   "Новая" кладка армированная и анкеруется к "старой" кладке в соответствии детали "Б".
4. Защита стены обеспечивается асфальтовой отмосткой.
5. После усиления пилястр (РС-357,-358), выполнения "новой" кладки, установки ворот и въезда (РС-359), монтажа лестницы (РС-360)- произвести усиление наружной стороны кладки раствором на смеси Mapegrout T40 по оцинкованной штукатурной сетке 50х2.

Изм.	Кол.уч.	Лист	N. док.	Подп.	Дата
Разработал		Стариков			02.20
Проверил		Чернышева			
ГИП		Морев			02.20

0328 - РС - 356

Группа " ГАЗ " г. Нижний Новгород

ЦКАЗ
Управление отгрузки готовой продукции.
Ремонт конструкций в/о. А-Б/3-5

Стена по А/3-5.

Стадия	Лист	Листов
Р		

Проектное управление ООО "Технопарк"

Формат А1

Согласовано

Взам. инв. №

Подп. и дата

Инв. № подл. 180680